东阳新华书店江北云边生活店

东阳市墨兰托育有限公司临时门楼雨棚项目

浙江中天方圆幕墙有限公司

浙江中天方圆幕墙有限公司
建筑幕墙工程设计
专项甲级（有效期至2024年03月04日）
NO:A133017153
浙江省住房和城乡建设厅监制

2021年6月

云边生活

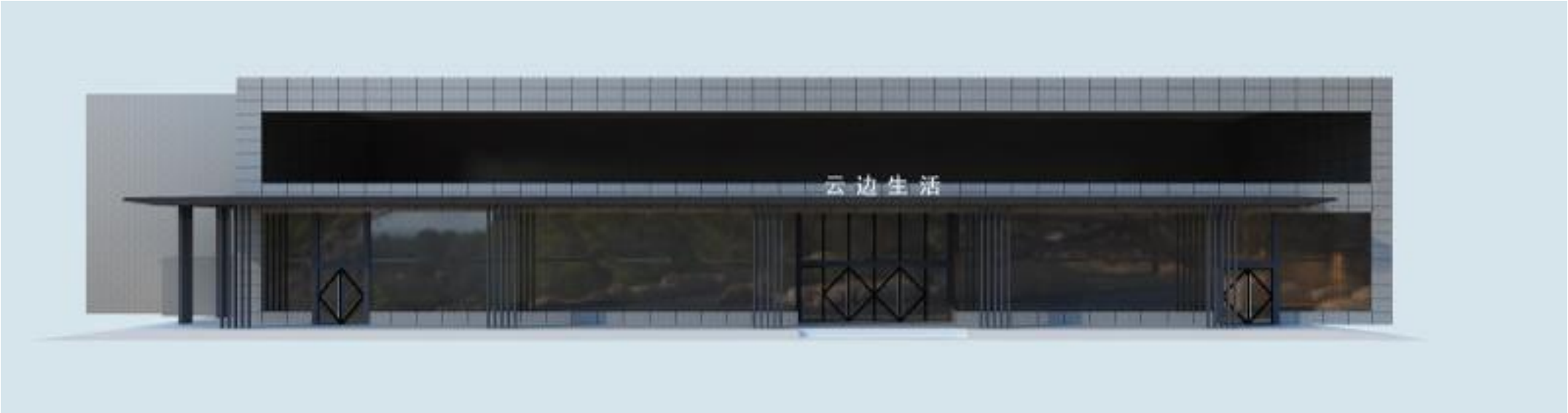
云边生活

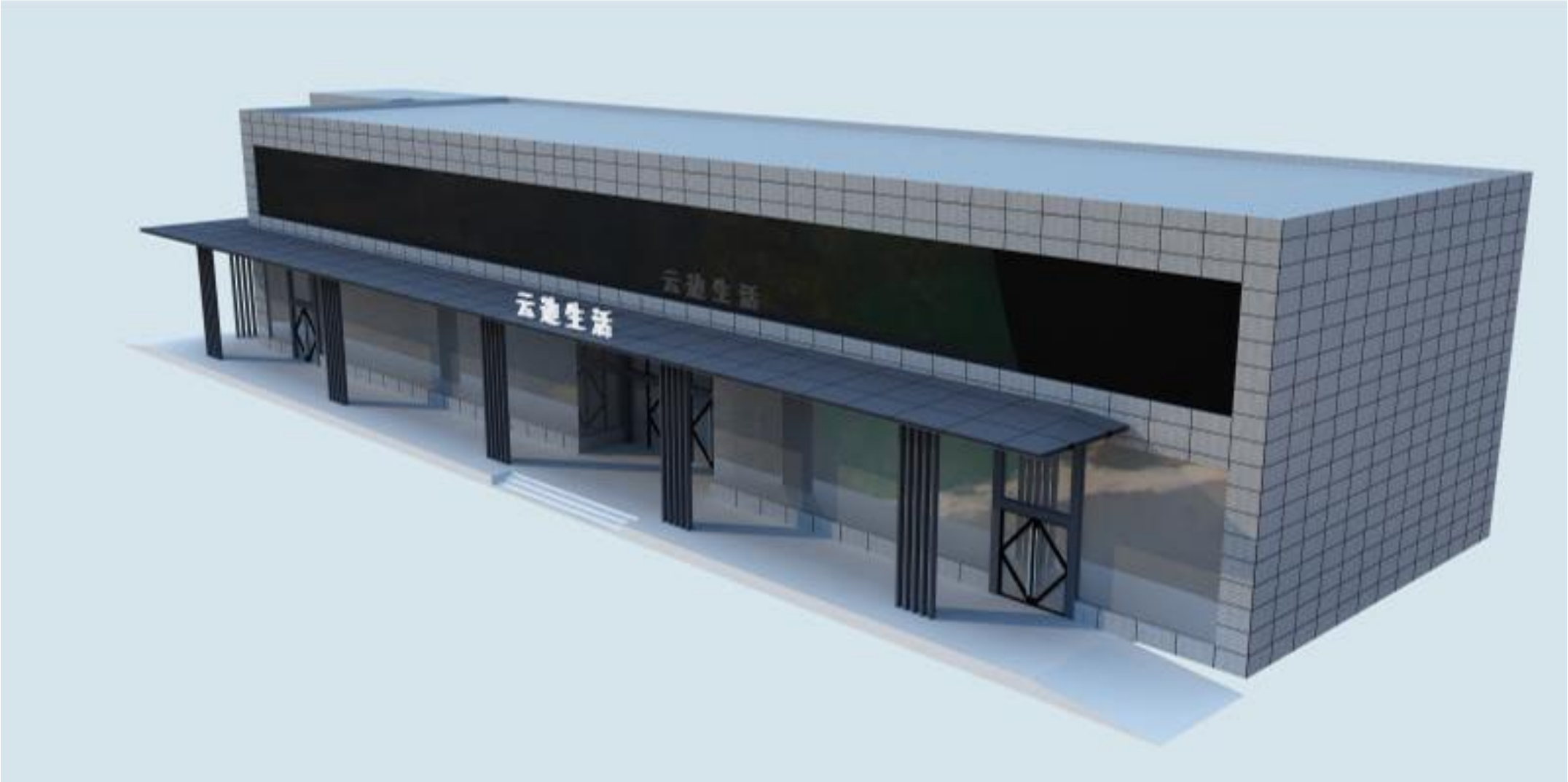
云逸生活
云逸生活

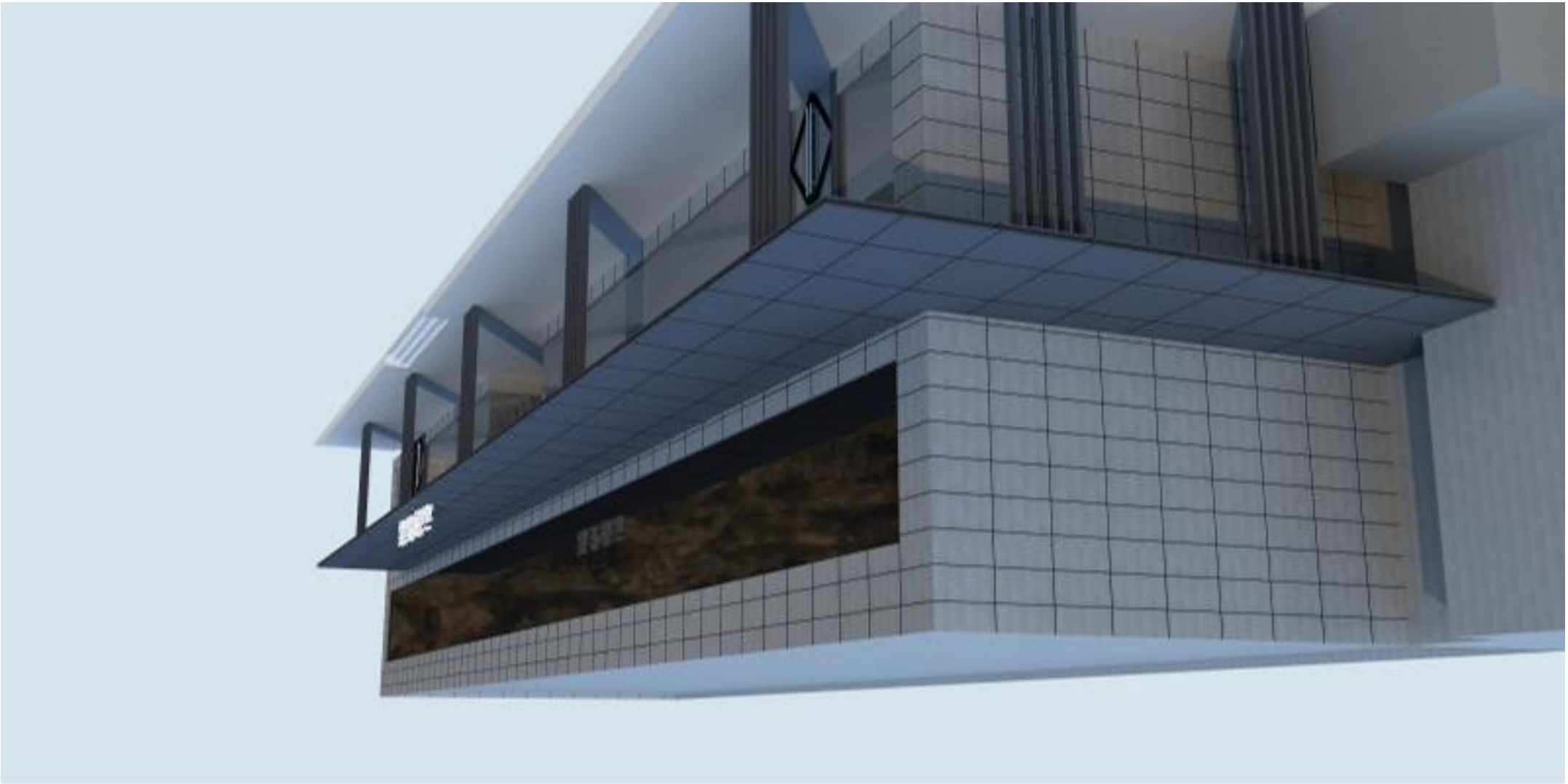

图纸目录

序号	图　号	图　名	图幅
一、图纸目录			
1	ML-01	图纸目录	A3
二、平面图			
2	一层平面图	PM-01	A3
3	龙骨布置图	PM-02	A3
3	平面分格图	PM-03	A3
三、节点图			
4	节点图	JD-01	A3
5	节点图	JD-02	A3
四、节点图			
6	柱脚埋件详图	MJ-01	A3
7	后置埋件详图	HZMJ-01	A3

序号	图　号	图　名	图幅

序号	图　号	图　名	图幅

设计变更/备注: Revision/Notice

建设单位: Developer
浙江东阳市新华书店有限公司
东阳墨兰托育有限公司

建筑设计单位: Architectural Desinger

设计顾问: Consultant

浙江中天方圆幕墙有限公司
ZHE JIANG ZHONG TIAN FANG YUAN CURTAIN WALLS CO.,LTD
原设计资质证书（建筑幕墙工程设计专项甲级）: NO:A133017153
施工资质证书（建筑幕墙工程专业承包壹级）: NO:D233005660
施工资质证书（钢结构工程专业承包壹级）: NO:D333903120
中国 杭州 滨江区
电话 TEL: (0571) 28182591
传真 FAX: (0571) 28182585

项目编号:
Job.No.

典型立面:
Key Elevation

项目名称: 东阳新华书店江北云迪生活店
Project 东阳市墨兰托育有限公司临时门楼雨棚项目

图名: 目录
Drawing Title

		签名 Signature
审定 AUTHORIZED FOR ISSUE BY	徐光阳	
审核 REVIEWED BY	刘威威	
设计总负责 DESIGN MANAGER	邵伟钢	
专业负责 DISCIPLINE RESPONSIBLE BY	邵伟钢	
校对 CHECKED BY	裘虹萍	
设计 DESIGNED BY	林秋燕	
制图 DRAWN BY	林秋燕	

比例: Scale 1: 1　　图幅: Format A3
版号: Rev A　　设计阶段: Status 施工图
图纸编号: Drawing No. ML-01
日期: Date 2021年06月

会签栏

浙江中天方圆幕墙有限公司
建筑幕墙工程设计专项甲级（有效期至2024年03月04日）★NO:A133017153
浙江省住房和城乡建设厅监制

A3-2018

A3-420*297

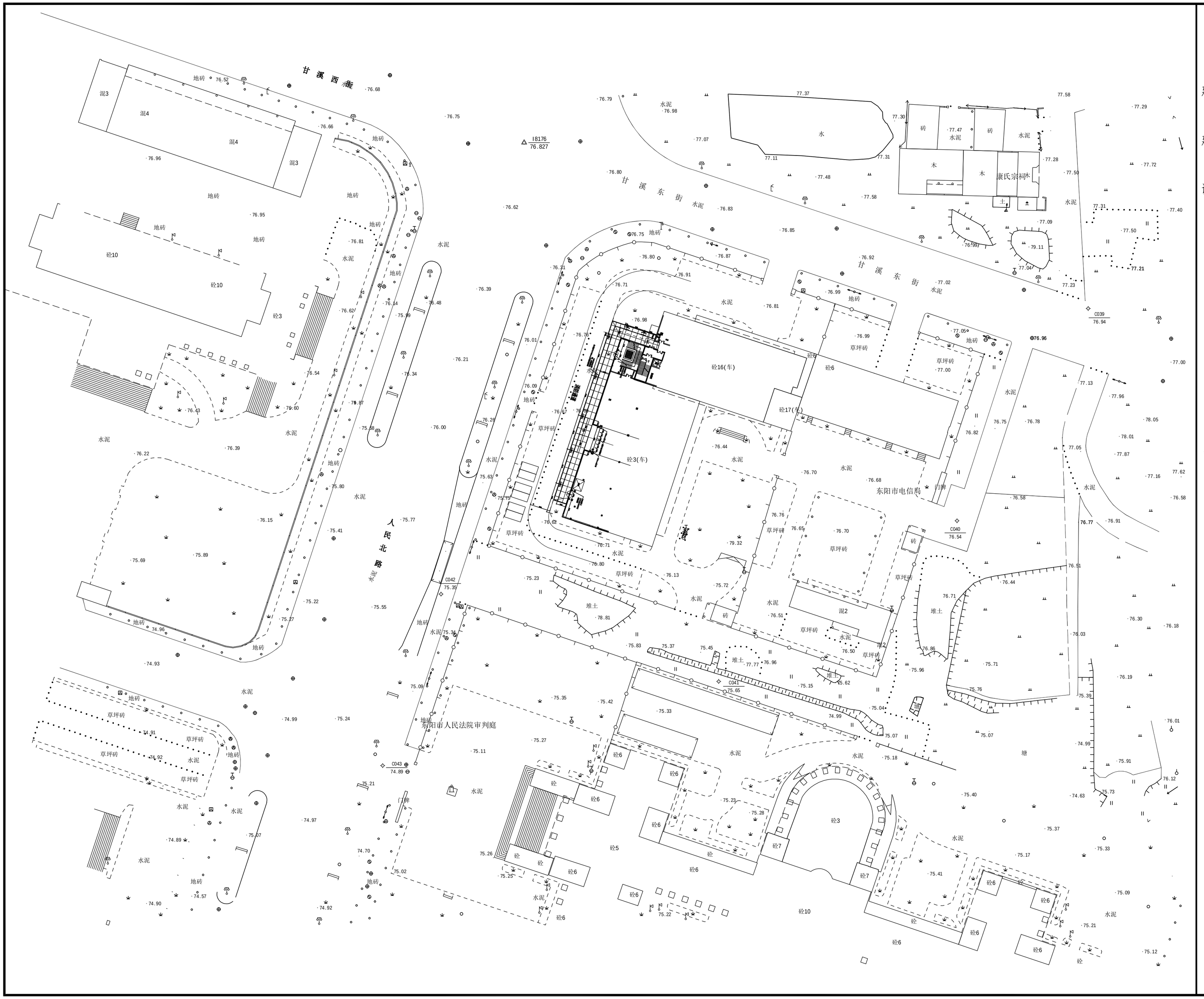

设计变更/备注：Revision/Notice

建设单位：Developer
浙江东阳市新华书店有限公司
东阳墨兰托育有限公司

建筑设计单位：Architectural Desinger

设计顾问：Consultant

浙江中天方圆幕墙有限公司
ZHE JIANG ZHONG TIAN FANG YUAN CURTAIN WALLS CO.,LTD
设计资质证书（建筑幕墙工程设计专项甲级）：NO:A133017153
施工资质证书（建筑幕墙工程专业承包壹级）：NO:D233005660
施工资质证书（钢结构工程专业承包叁级）：NO:D333903120
中国 杭州 滨江区
电话 TEL：(0571) 28182591
传真 FAX：(0571) 28182585

项目编号：
Job.No.

典型立面：
Key Elevation

项目名称：Project 东阳新华书店江北云迪生活店
东阳市墨兰托育有限公司临时门楼面棚项目

图名：Drawing Title 总平面图

		签名 Signature
审定 AUTHORIZED FOR ISSUE BY	徐光阳	
审核 REVIEWED BY	刘威威	
设计总负责 DESIGN MANAGER	邵伟钢	
专业负责 DISCIPLINE RESPONSIBLE BY	邵伟钢	
校对 CHECKED BY	裘虹萍	
设计 DESIGNED BY	林秋燕	
制图 DRAWN BY	林秋燕	

比例：Scale 1:250　图幅：Format A2
版号：Rev A　设计阶段：Status 施工图
图纸编号：Drawing No. PM-01
日期：Date 2021年06月

盖章栏

浙江中天方圆幕墙有限公司
建筑幕墙工程设计
专项甲级（有效期至2024年03月04日）★NO:A133017153
浙江省住房和城乡建设厅监制

A3-2021

A3-420*297

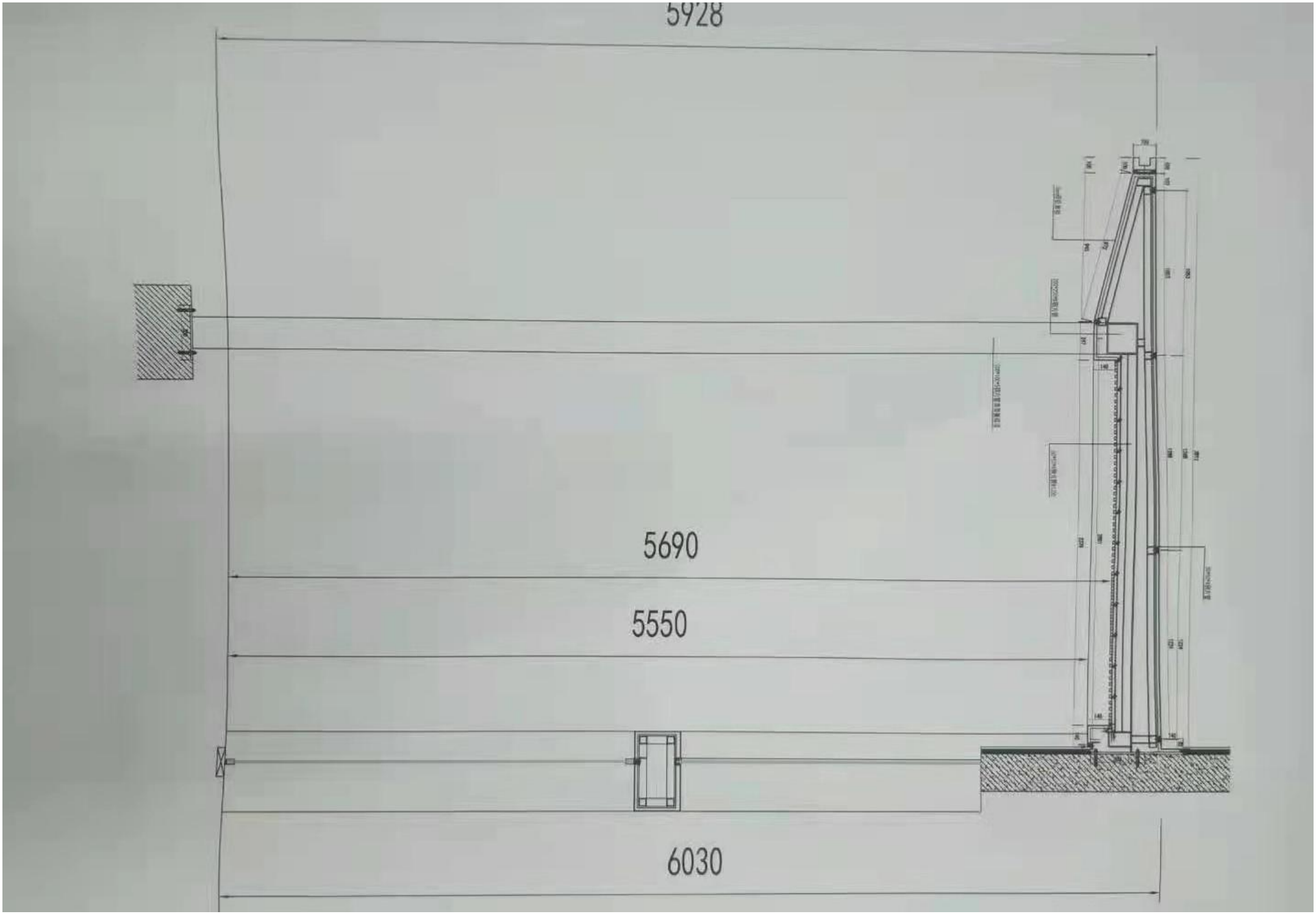
5928
5690
5550
6030

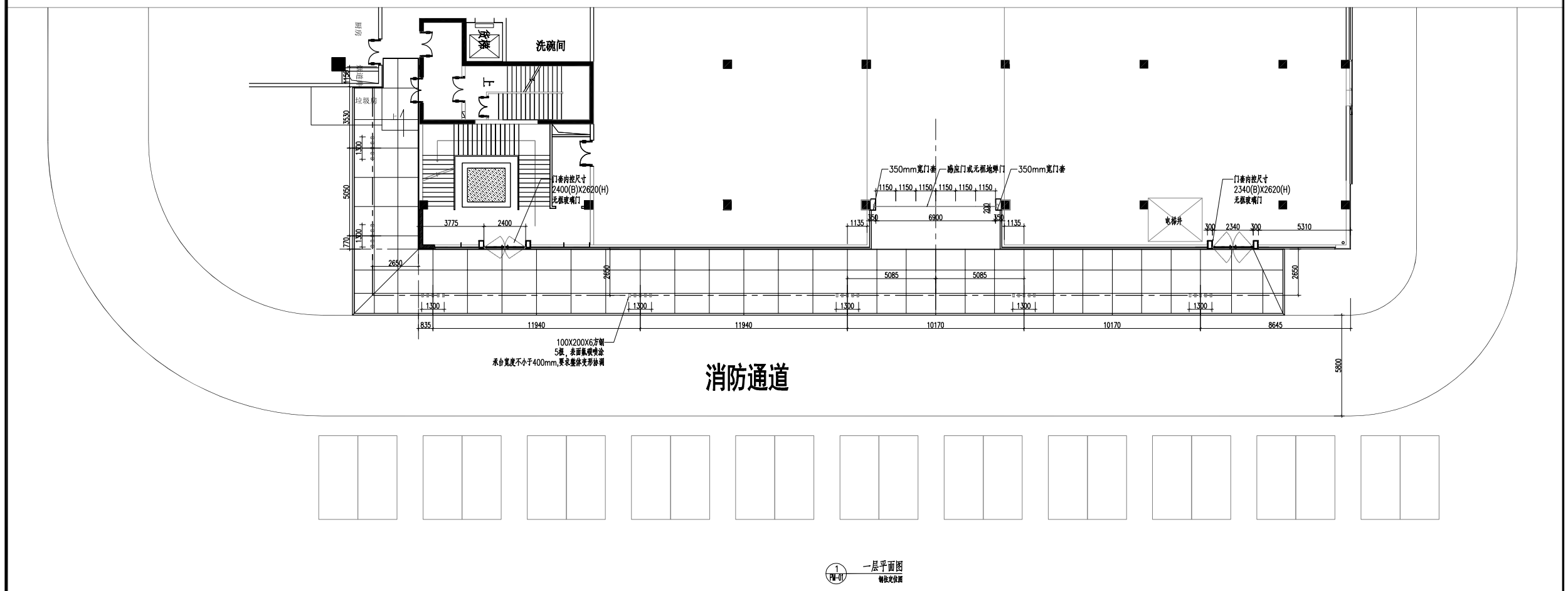

1 PM-01 一层平面图 钢柱定位图

设计变更/备注: Revision/Notice

建设单位: Developer
浙江东阳市新华书店有限公司
东阳墨兰托育有限公司

建筑设计单位: Architectural Desinger

设计顾问: Consultant

浙江中天方圆幕墙有限公司
ZHE JIANG ZHONG TIAN FANG YUAN CURTAIN WALLS CO.,LTD
设计资质证书（建筑幕墙工程设计专项甲级）: NO:A133017153
施工资质证书（建筑幕墙工程专业承包企业）: NO:D233005660
施工资质证书（钢结构工程专业承包企业）: NO:D333903120
中国 杭州 滨江区
电话 TEL: (0571) 28182591
传真 FAX: (0571) 28182585

项目编号: Job.No.

典型立面: Key Elevation

项目名称: Project 东阳新华书店江北云边生活店 东阳市墨兰托育有限公司临时门楼雨棚项目

图名: Drawing Title 一层平面图

		签名 Signature
审定 AUTHORIZED FOR ISSUE BY	徐光阳	
审核 REVIEWED BY	刘威威	
设计总负责 DESIGN MANAGER	邵伟钢	
专业负责 DISCIPLINE RESPONSIBLE BY	邵伟钢	
校对 CHECKED BY	裘虹萍	
设计 DESIGNED BY	林秋燕	
制图 DRAWN BY	林秋燕	

比例: Scale 1:250 | 图幅: Format A3

版号: Rev A | 设计阶段: Status 施工图

图纸编号: Drawing No. PM-01

日期: Date 2021年06月

签章栏

浙江中天方圆幕墙有限公司
建筑幕墙工程设计专项甲级（有效期至2024年03月04日）★NO:A133017153
浙江省住房和城乡建设厅监制

A3-420*297

A3-2018

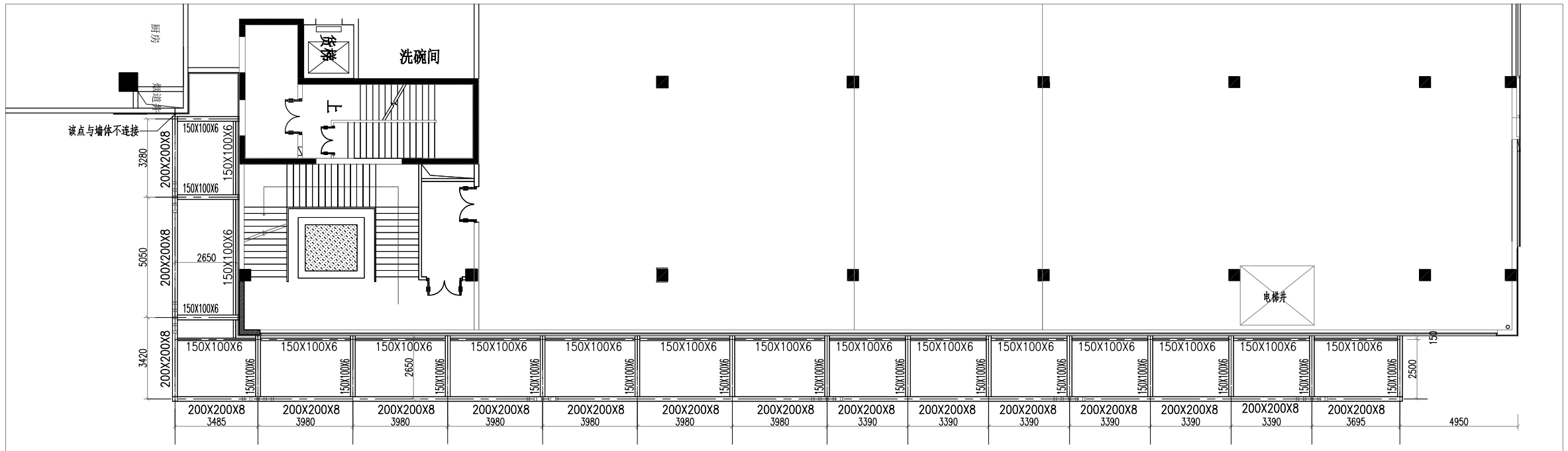

2 PM-01 雨蓬主钢梁布置图
俯视图

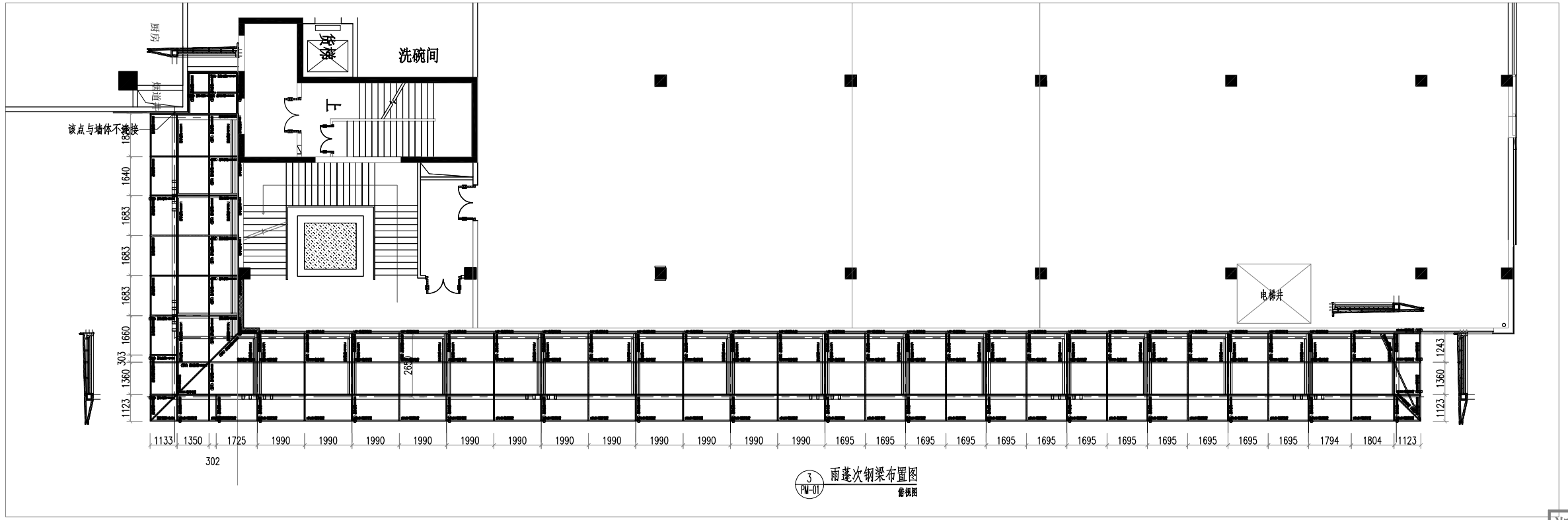

3 PM-01 雨蓬次钢梁布置图
俯视图

设计变更/备注: Revision/Notice

建设单位: Developer
浙江东阳市新华书店有限公司
东阳墨兰托育有限公司

建筑设计单位: Architectural Desinger

设计顾问: Consultant

浙江中天方圆幕墙有限公司
ZHE JIANG ZHONG TIAN FANG YUAN CURTAIN WALLS CO.,LTD
设计资质证书(建筑幕墙工程设计专项甲级): NO:A133017153
施工资质证书(建筑幕墙工程专业承包壹级): NO:D233005660
施工资质证书(钢结构工程专业承包壹级): NO:D333903120
中国 杭州 滨江区
电话 TEL: (0571) 28182591
传真 FAX: (0571) 28182585

项目编号: Job.No.

典型立面: Key Elevation

项目名称: Project	东阳新华书店江北云边生活店 东阳市墨兰托育有限公司临时门楼面幔项目	
图名: Drawing Title	龙骨布置图	
		签名 Signature
审定 AUTHORIZED FOR ISSUE BY	徐光阳	
审核 REVIEWED BY	刘威威	
设计总负责 DESIGN MANAGER	邵伟钢	
专业负责 DISCIPLINE RESPONSIBLE BY	邵伟钢	
校对 CHECKED BY	裘虹萍	
设计 DESIGNED BY	林秋燕	
制图 DRAWN BY	林秋燕	
比例: Scale 1:200	图幅: Format A3	
版号: Rev A	设计阶段: Status 施工图	
图纸编号: Drawing No.	PM-02	
日期: Date	2021年06月	

会签栏

浙江中天方圆幕墙有限公司
建筑幕墙工程设计专项甲级(有效期至2024年03月04日) ★NO:A133017153
浙江省住房和城乡建设厅监制

A3-2018

A3-420*297

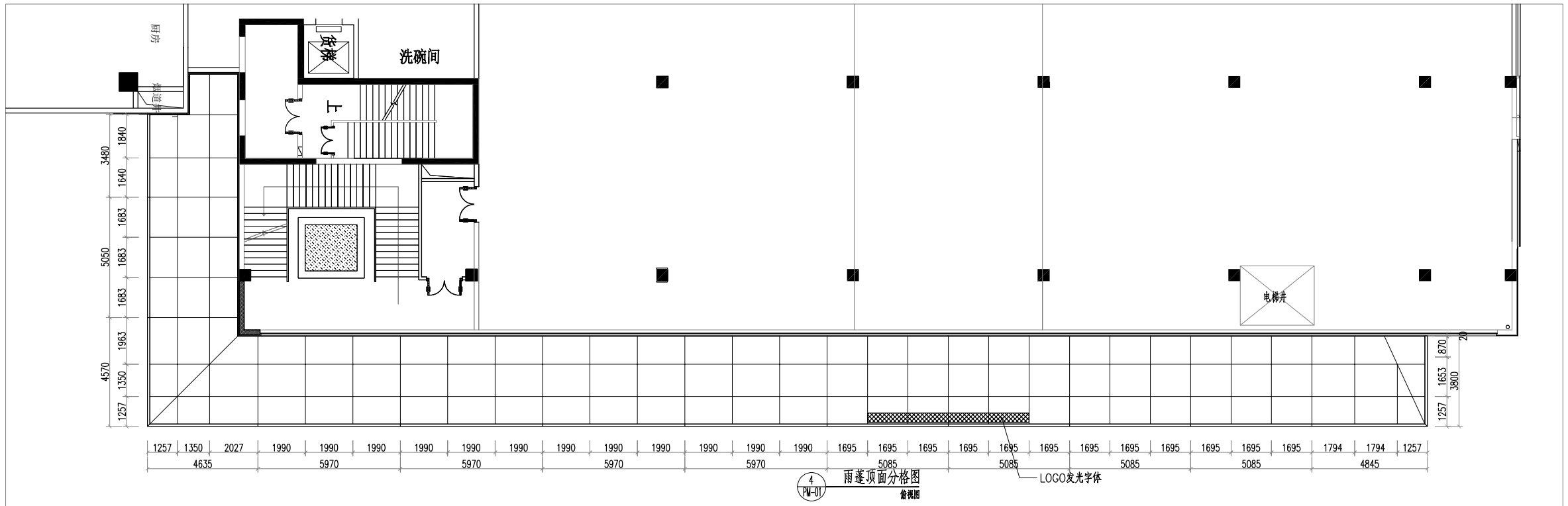

4 PM-01 雨蓬顶面分格图
俯视图

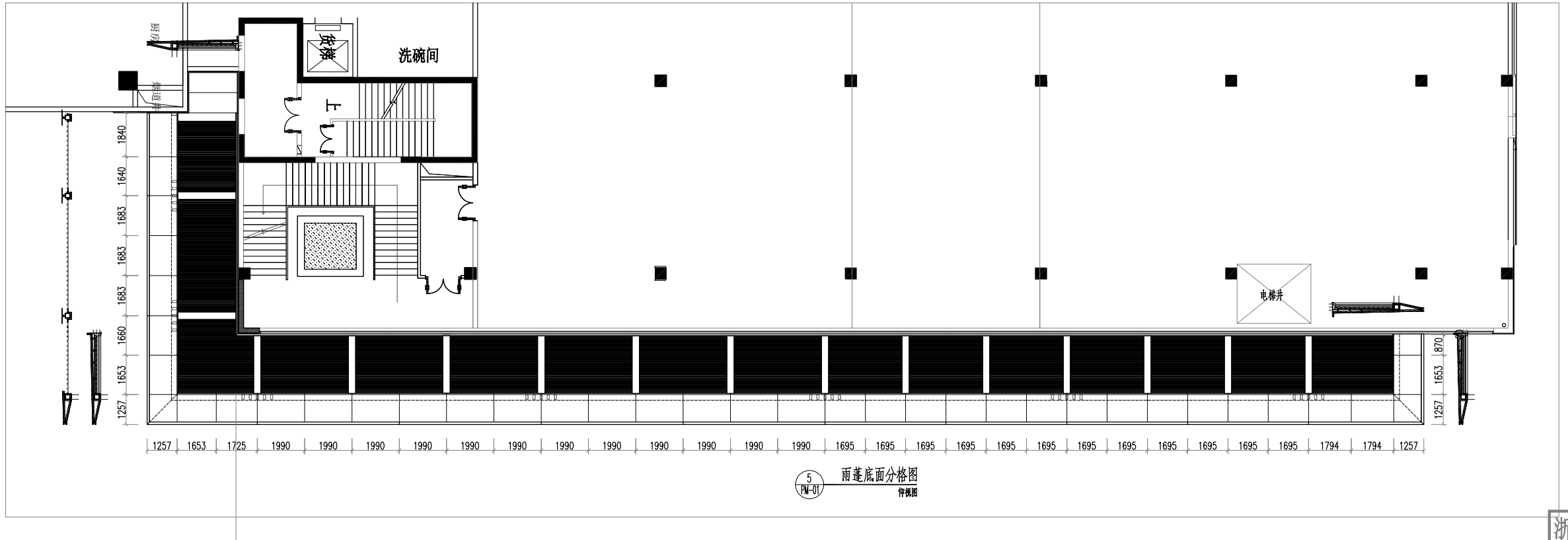

5 PM-01 雨蓬底面分格图
俯视图

设计变更/备注: Revision/Notice

建设单位: Developer
浙江东阳市新华书店有限公司
东阳墨兰托育有限公司

建筑设计单位: Architectural Desinger

设计顾问: Consultant

浙江中天方圆幕墙有限公司
ZHE JIANG ZHONG TIAN FANG YUAN CURTAIN WALLS CO.,LTD
设计资质证书（建筑幕墙工程设计专项甲级）: NO:A133017153
施工资质证书（建筑幕墙工程专业承包壹级）: NO:D233005660
施工资质证书（钢结构工程专业承包壹级）: NO:D333903120
中国 杭州 滨江区
电话 TEL:(0571)28182591
传真 FAX:(0571)28182585

项目编号: Job.No.

典型立面: Key Elevation

项目名称: Project	东阳新华书店江北云边生活店 东阳市墨兰托育有限公司临时门楼面饰项目
图名: Drawing Title	平面分格图

		签名 Signature
审定 AUTHORIZED FOR ISSUE BY	徐光阳	
审核 REVIEWED BY	刘威威	
设计总负责 DESIGN MANAGER	邵伟钢	
专业负责 DISCIPLINE RESPONSIBLE BY	邵伟钢	
校对 CHECKED BY	裘虹萍	
设计 DESIGNED BY	林秋燕	
制图 DRAWN BY	林秋燕	

比例: Scale	1:200	图幅: Format	A3
版号: Rev	A	设计阶段: Status	施工图
图纸编号: Drawing No.	PM-03		
日期: Date	2021年06月		

签章栏
浙江中天方圆幕墙有限公司
建筑幕墙工程设计专项甲级（有效期至2024年03月04日）★NO:A133017153
浙江省住房和城乡建设厅监制

A3-2018

A3-420*297

A3-2018

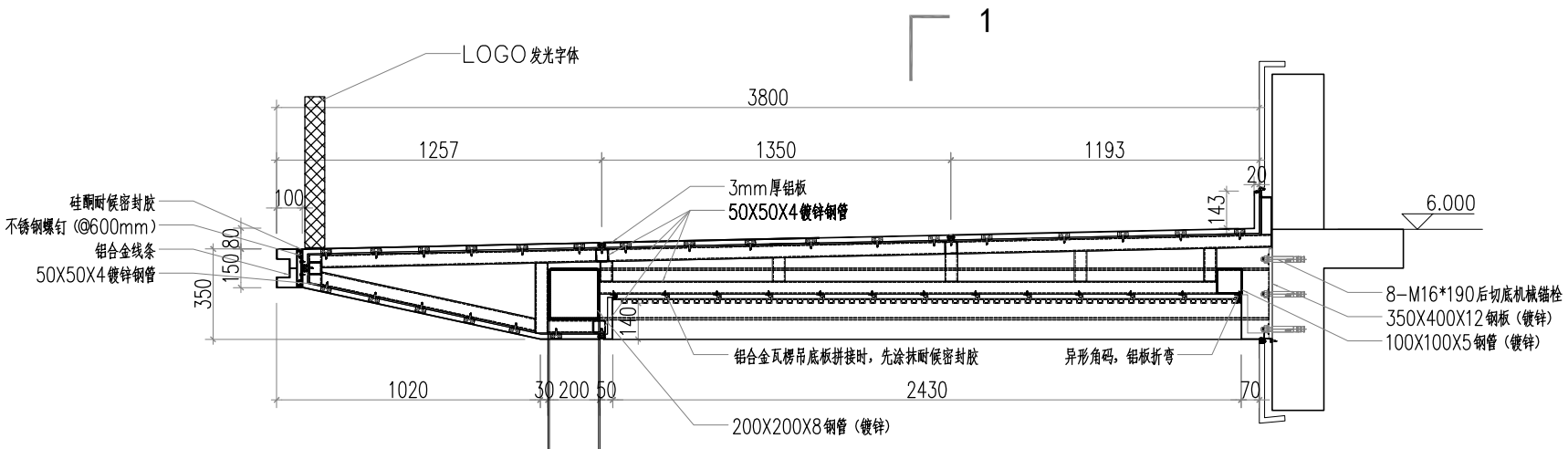

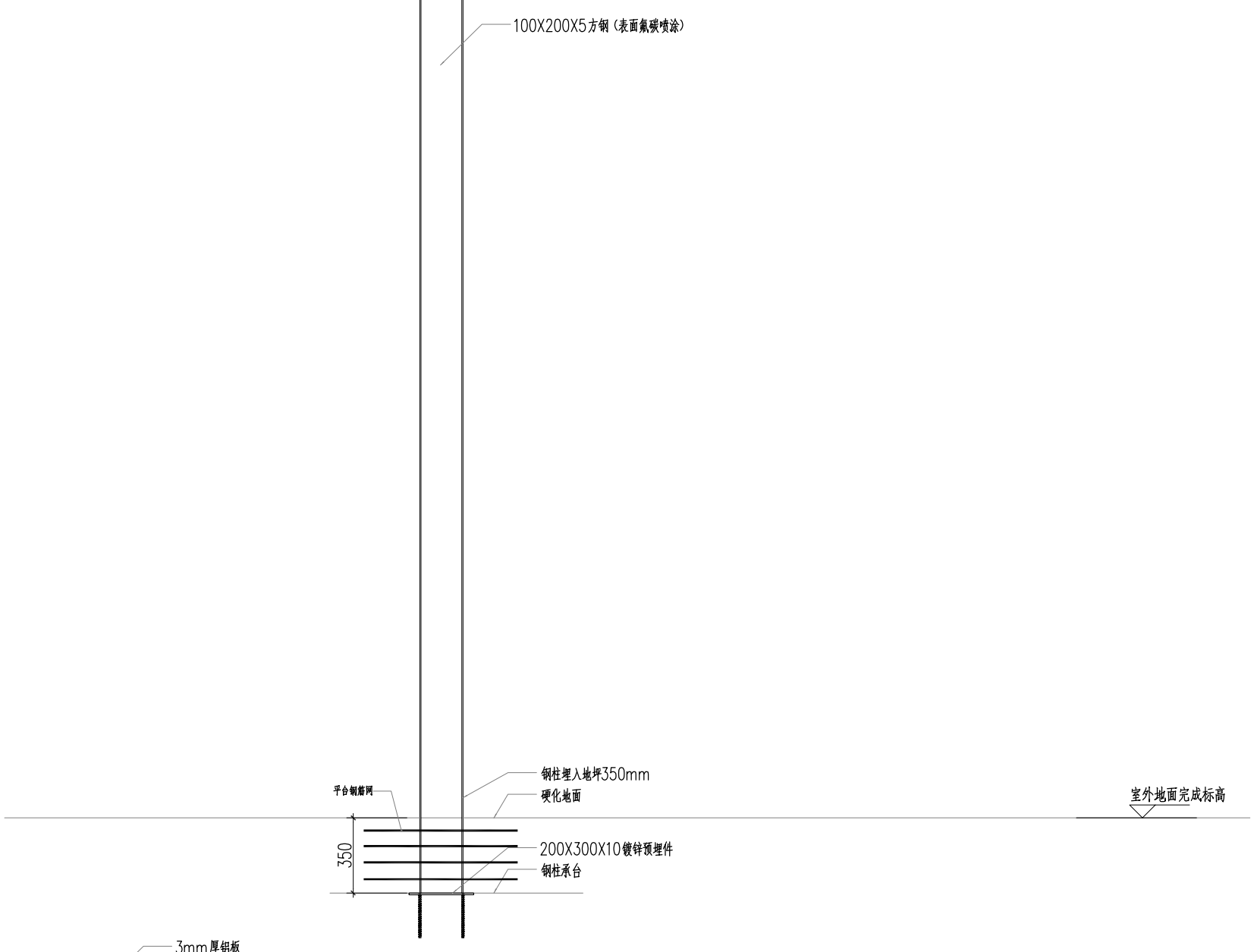

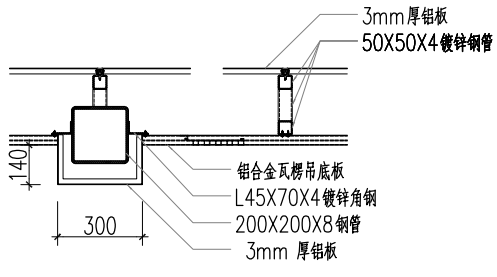

1-1剖面图

1
P0-01
剖面图

设计变更/备注: Revision/Notice

建设单位: Developer
浙江东阳市新华书店有限公司
东阳璎兰拓育有限公司

建筑设计单位: Architectural Desinger
——

设计顾问: Consultant

浙江中天方圆幕墙有限公司
ZHE JIANG ZHONG TIAN FANG YUAN CURTAIN WALLS CO.,LTD
杭州滨江区滨盛路1880号(邮政编码):NO:A133017153
嘉兴市南湖区(邮政编码):NO:D233005660
嘉兴市南湖区(邮政编码):NO:D333903120
中国 杭州 滨江区
电话 TEL: (0571) 28182591
传真 FAX: (0571) 28182585

项目编号: Job.No.

表现方面: Key Elevation

项目名称: Project
东阳市新华书店江石文创生活街区
东阳市璎兰拓育有限公司明时门楼幕墙项目

图名: Drawing Title 节点图

		签名 Signature
审定 AUTHORIZED FOR ISSUE BY	徐光阳	
审核 REVIEWED BY	刘威威	
设计总负责 DESIGN MANAGER	邵伟钢	
专业负责 INDUSTRY DESIGNER BY	邵伟钢	
校对 CHECKED BY	袁虹萍	
设计 DESIGNED BY	林秋燕	
制图 DRAWN BY	林秋燕	

比例: Scale	1: 1	图幅: Format	A3
版号: Rev	A	设计阶段: Status	施工图

图纸编号: Drawing No. JD-01

日期: Date 2021年06月

会签栏

浙江中天方圆幕墙有限公司
建筑幕墙工程设计专项甲级（有效期至2024年03月04日）★NO:A133017153
浙江省住房和城乡建设厅监制

A3-420*297

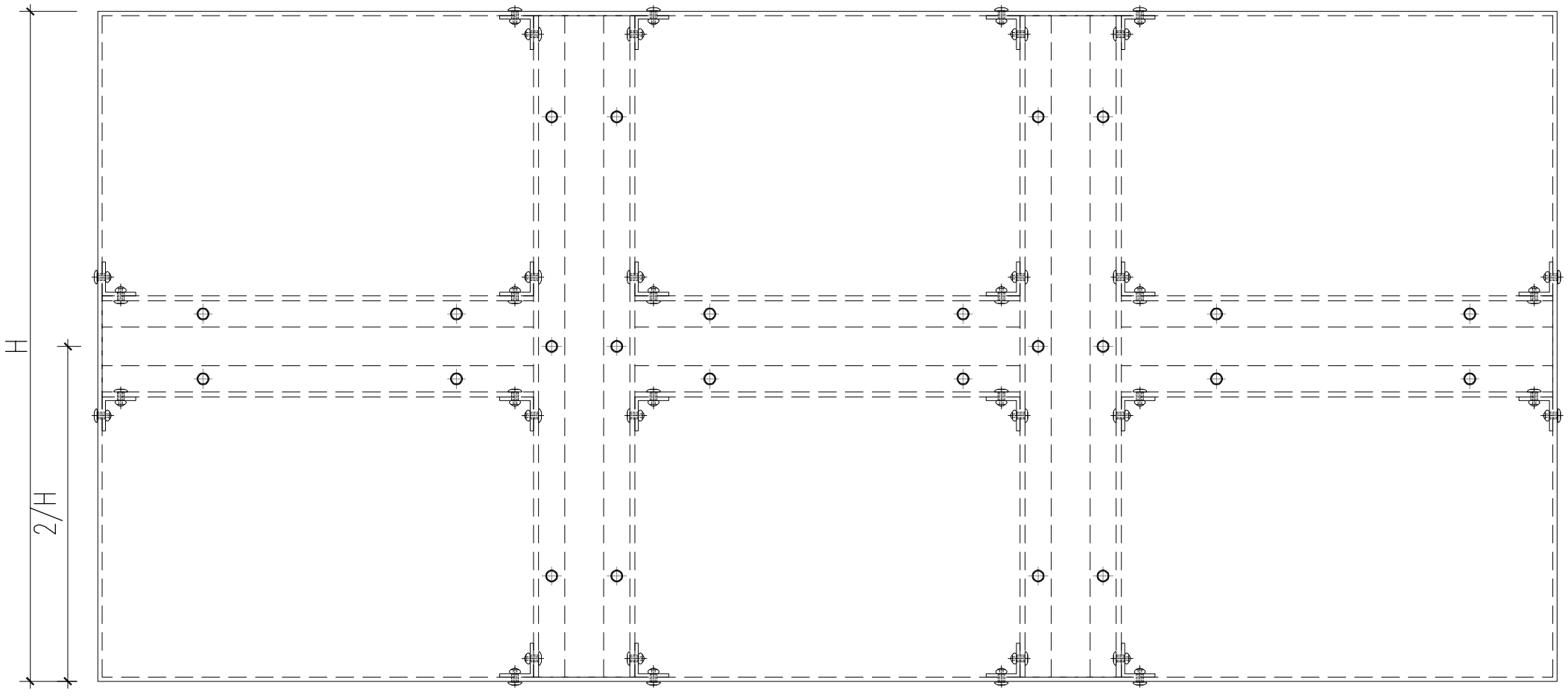

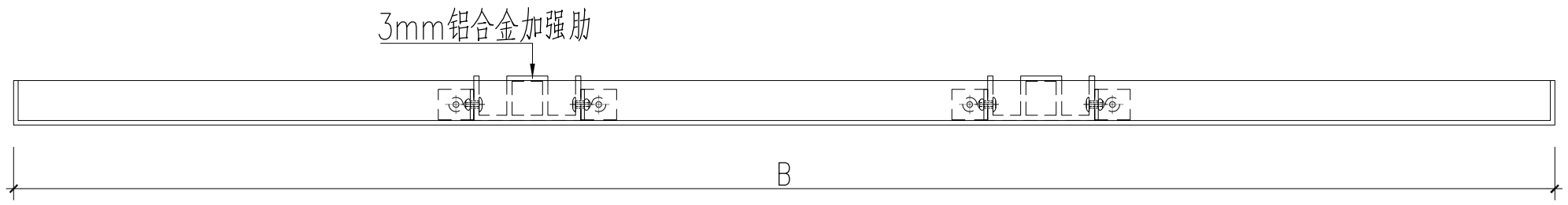

注：B为长边尺寸、H为短边尺寸，加强筋采用3mm铝合金加强肋，沿长边方向平行于短边布设，布设间距@350mm；短边1/2处也需布设一道加强筋。

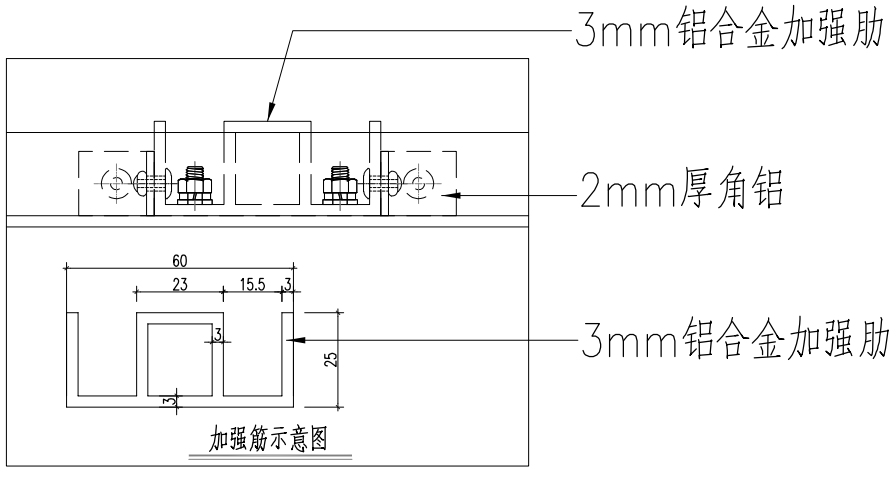

设计变更/备注: Revision/Notice

建设单位: Developer
浙江东阳市新华书店有限公司
东阳墨兰托育有限公司

建筑设计单位: Architectural Desinger

设计顾问: Consultant

浙江中天方圆幕墙有限公司
ZHE JIANG ZHONG TIAN FANG YUAN CURTAIN WALLS CO.,LTD
设计资质证书（建筑幕墙工程设计专项甲级）：NO:A133017153
施工资质证书（建筑幕墙工程专业承包壹级）：NO:D233005660
施工资质证书（钢结构工程专业承包壹级）：NO:D333903120
中国 杭州 滨江区
电话 TEL:(0571)28182591
传真 FAX:(0571)28182585

项目编号: Job.No.

典型立面: Key Elevation

项目名称: Project	东阳新华书店江北云迪生活店 东阳市墨兰托育有限公司临时门楼雨棚项目	
图名: Drawing Title	节点图	
	签名 Signature	
审定 AUTHORIZED FOR ISSUE BY	徐光阳	
审核 REVIEWED BY	刘威威	
设计总负责 DESIGN MANAGER	邵伟钢	
专业负责 DISCIPLINE RESPONSIBLE BY	邵伟钢	
校对 CHECKED BY	裘虹萍	
设计 DESIGNED BY	林秋燕	
制图 DRAWN BY	林秋燕	
比例: Scale 1:1	图幅: Format A3	
版号: Rev A	设计阶段: Status 施工图	
图纸编号: Drawing No.	JD-02	
日期: Date	2021年06月	

浙江中天方圆幕墙有限公司
建筑幕墙工程设计专项甲级（有效期至2024年03月04日）★NO:A133017153
浙江省住房和城乡建设厅监制

A3-2018

A3-420*297

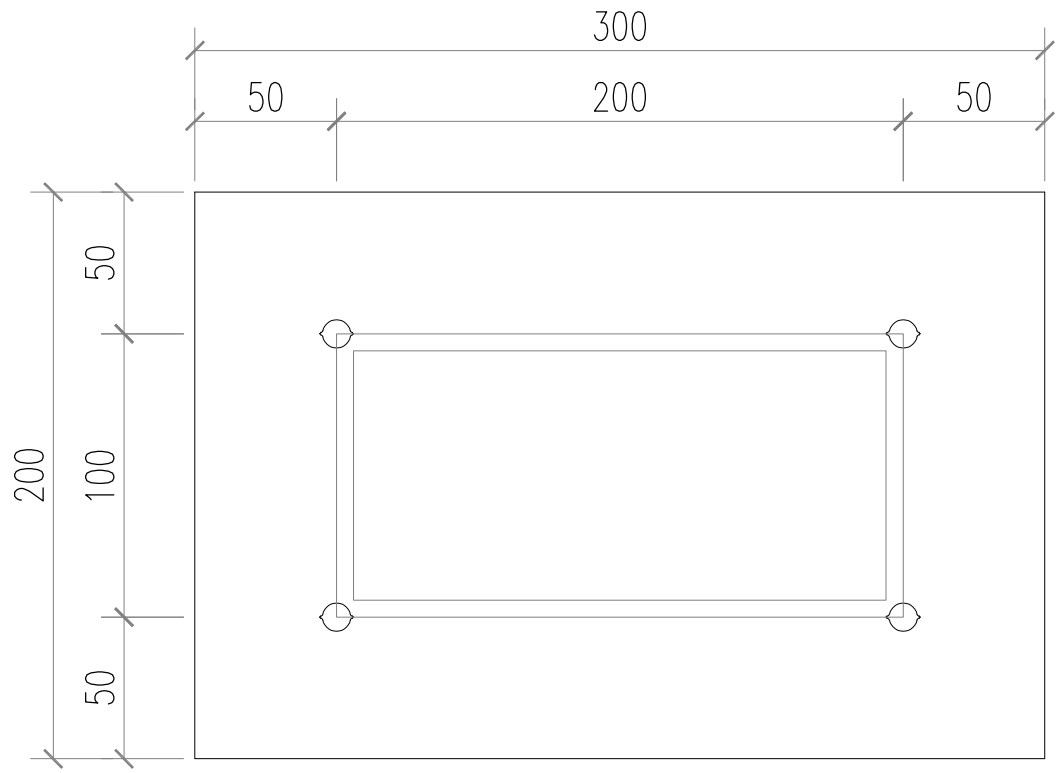

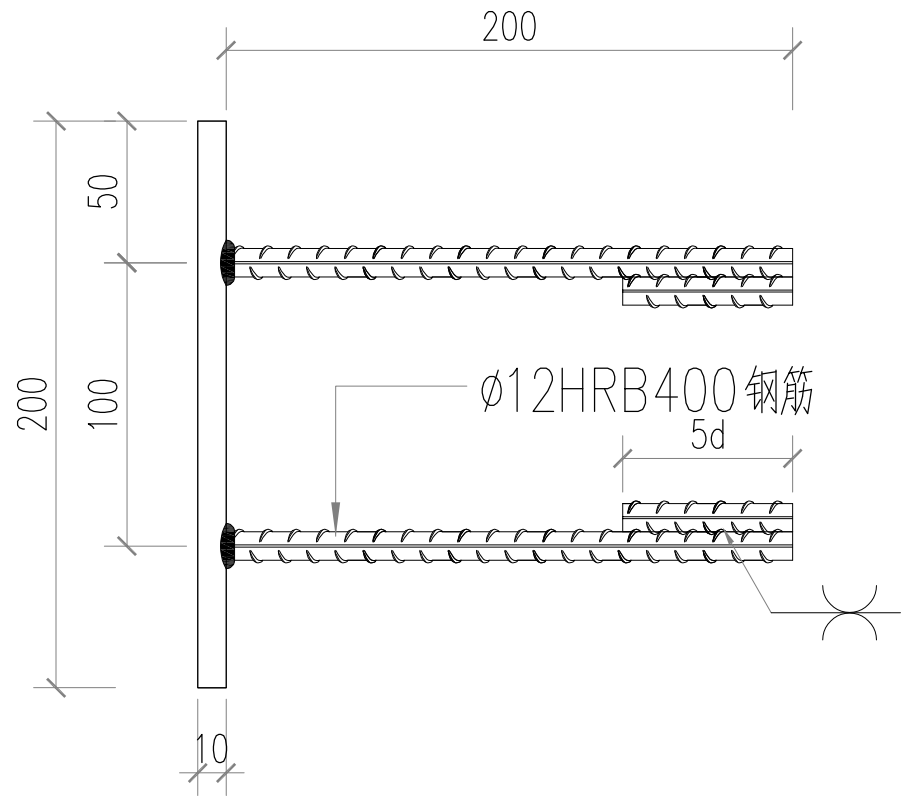

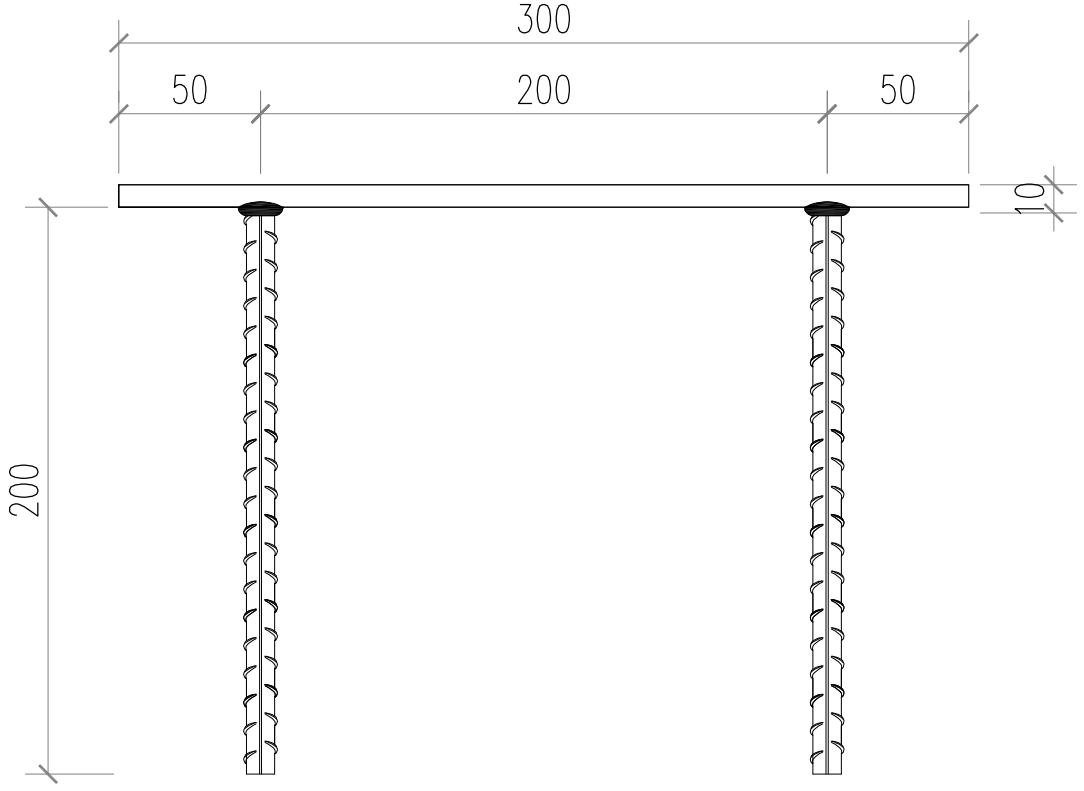

MJ-01

柱脚预埋件详图

设计变更/备注: Revision/Notice

建设单位: Developer
浙江东阳市新华书店有限公司
东阳墨兰托育有限公司

建筑设计单位: Architectural Desinger

设计顾问: Consultant

浙江中天方圆幕墙有限公司
ZHE JIANG ZHONG TIAN FANG YUAN CURTAIN WALLS CO.,LTD
设计资质证书(建筑幕墙工程设计专项甲级): NO:A133017153
施工资质证书(建筑幕墙工程专业承包壹级): NO:D233005660
施工资质证书(钢结构工程专业承包壹级): NO:D333903120
中国 杭州 滨江区
电话 TEL: (0571) 28182591
传真 FAX: (0571) 28182585

项目编号: Job.No.

典型立面: Key Elevation

项目名称: Project 东阳新华书店江北云边生活店 东阳市墨兰托育有限公司临时门楼雨棚项目

图名: Drawing Title 柱脚预埋件详图

		签名 Signature
审定 AUTHORIZED FOR ISSUE BY	徐光阳	
审核 REVIEWED BY	刘威威	
设计总负责 DESIGN MANAGER	邵伟钢	
专业负责 DISCIPLINE RESPONSIBLE BY	邵伟钢	
校对 CHECKED BY	裘虹萍	
设计 DESIGNED BY	林秋燕	
制图 DRAWN BY	林秋燕	

比例: Scale	1: 1	图幅: Format	A3
版号: Rev	A	设计阶段: Status	施工图

图纸编号: Drawing No. MJ-01

日期: Date 2021年06月

建筑幕墙工程设计专项甲级(有效期至2024年03月04日) ★NO:A133017153
浙江省住房和城乡建设厅监制

A3-2018

A3-420*297

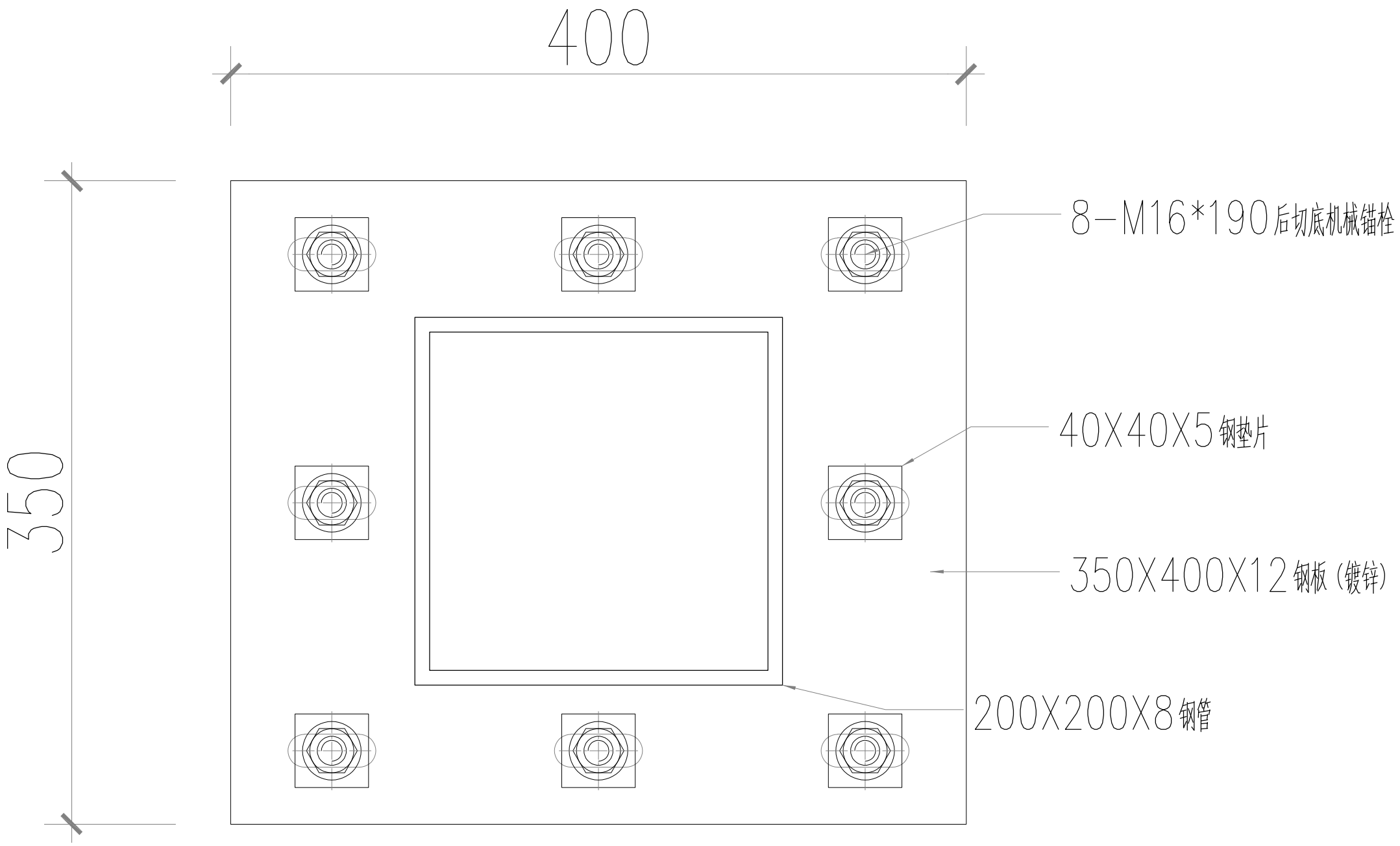

后置埋件详图

设计变更/备注: Revision/Notice

建设单位: Developer
浙江东阳市新华书店有限公司
东阳墨兰托育有限公司

建筑设计单位: Architectural Desinger

设计顾问: Consultant

浙江中天方圆幕墙有限公司
ZHE JIANG ZHONG TIAN FANG YUAN CURTAIN WALLS CO.,LTD
设计资质证书（建筑幕墙工程设计专项甲级）: NO:A133017153
施工资质证书（建筑幕墙工程专业承包壹级）: NO:D233005660
施工资质证书（钢结构工程专业承包壹级）: NO:D333903120
中国 杭州 滨江区
电话 TEL:(0571)28182591
传真 FAX:(0571)28182585

项目编号:
Job.No.

典型立面:
Key Elevation

项目名称: Project	东阳新华书店江北云迪生活店 东阳市墨兰托育有限公司临时门楼雨棚项目	
图名: Drawing Title	后置埋件详图	
		签名 Signature
审定 AUTHORIZED FOR ISSUE BY	徐光阳	
审核 REVIEWED BY	刘威威	
设计总负责 DESIGN MANAGER	邵伟钢	
专业负责 DISCIPLINE RESPONSIBLE BY	邵伟钢	
校对 CHECKED BY	裘虹萍	
设计 DESIGNED BY	林秋燕	
制图 DRAWN BY	林秋燕	
比例: Scale 1: 1		图幅: Format A3
版号: Rev A		设计阶段: Status 施工图
图纸编号: Drawing No.	HZMJ-01	
日期: Date	2021年06月	

会签栏

浙江中天方圆幕墙有限公司
建筑幕墙工程设计专项甲级（有效期至2024年03月04日）★NO:A133017153
浙江省住房和城乡建设厅监制

A3-2018

A3-420*297